Люк алюмінієвий 20" із підвісним кріпленням для автоцистерни

Артикул **YJ6307** · виробник **Lidun, Китай**



Зовнішній вигляд виробу

ПРИЗНАЧЕННЯ І ПРИНЦИП ДІЇ

Люк установлюється зверху секції автоцистерни й закриває горловину.

Механізм відкриття двостадійний: спершу скидається внутрішній тиск секції і лише потім кришка відкривається повністю. Вбудований аварійний клапан 10″ скидає тиск при пожежі або перекиданні, він же служить оглядовим люком при верхньому наливі. На кришці до чотирьох посадкових місць під датчики переповнення, дихальні клапани та заливні труби; невикористані заглушуються.

ТЕХНІЧНІ ХАРАКТЕРИСТИКИ

Типорозмір	**20″**
Матеріал	**алюмінієвий сплав, лиття**
Кріплення	**підвісне, 8 лап**
Розмір аварійного клапана	**10″**
Робочий тиск	**0,254 МПа**
Тиск аварійного відкриття	**21–32 кПа**
Максимальна пропускна здатність	**7 000 м³/год**
Температура робочого середовища	**−20…+70 °C**
Ущільнення	**NBR (інші матеріали — під замовлення)**
Замок	**із ключем**

> **Комплект поставки.** Люк постачається з ущільненням між кришкою і цистерною. Запасне кругле ущільнення 20″ — **RKG_500_SEAL** (NBR).

СТАНДАРТИ

Профільний стандарт виробу	**EN 13317 — Service equipment for tanks. Manhole cover assembly**
Заявлено виробником	**EN 13317:2002**
Кришка заливної горловини	**EN 13314 — Fill hole cover**
Цистерна в цілому	**EN 13094 — Metallic gravity-discharge tanks**

ДОЗВОЛЕНІ РІДИНИ

Виріб призначений для рідких палив класу 3 ДОПНВ (ADR): дизельного палива, бензину і гасу. Формальна межа — пальне з температурою спалаху до 100 °C включно, крім зріджених вуглеводневих газів (так

окреслює своє застосування EN 13922 для систем захисту від переповнення).

Ущільнення стандартно NBR; під високооктанові бензини з присадками й суміші зі спиртом замовляється FKM. Матеріал ущільнення — єдине, що обмежує перелік вантажів, корпус із алюмінію або сталі до палив класу 3 нейтральний.

Кислоти, луги, розчинники й харчові продукти — поза призначенням виробу.

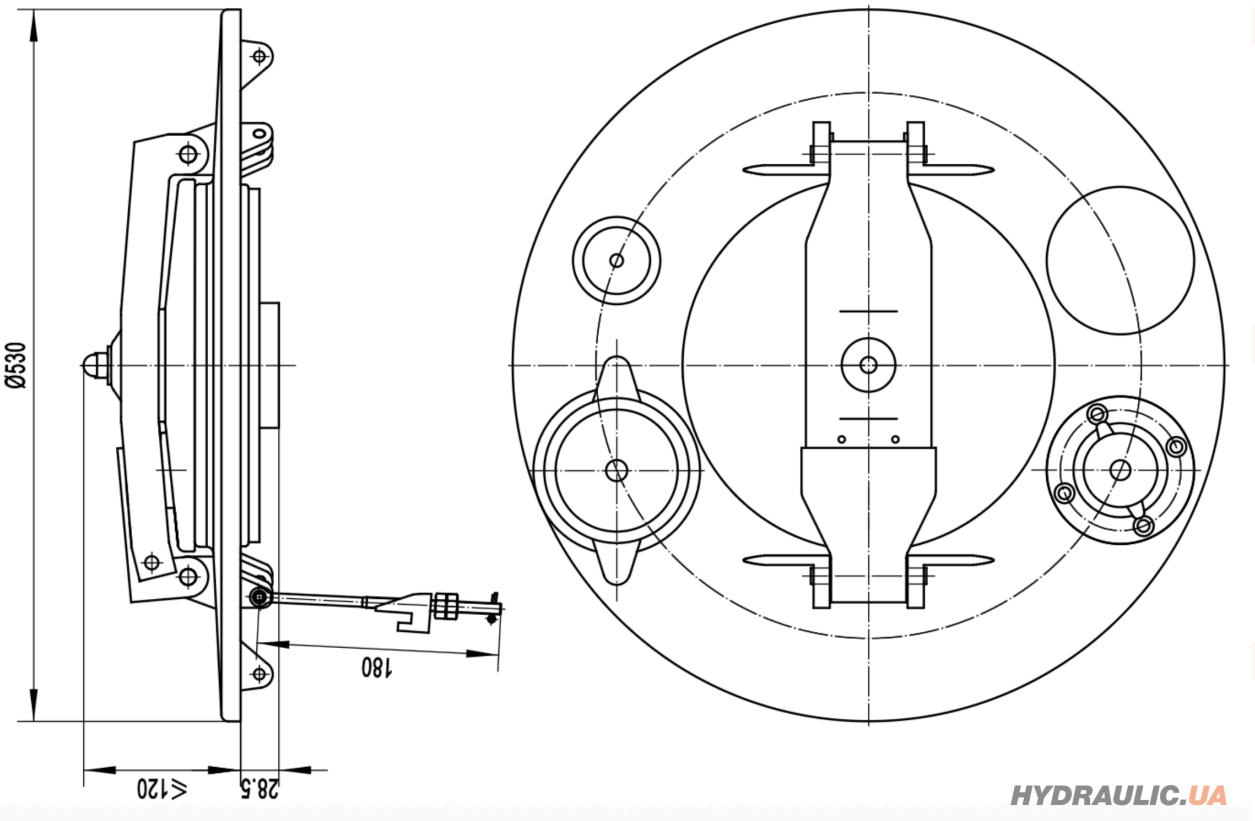

Схема встановлення

ВИКОНАННЯ І ЗОВНІШНІЙ ВИГЛЯД



Підвісне кріплення на лапах

МОНТАЖ І ОБСЛУГОВУВАННЯ

1. **Монтаж.** Верхню і нижню притискні планки ставити перпендикулярно до поздовжньої осі рами. Не пошкодити стикову поверхню люка при монтажі й транспортуванні — від неї залежить герметичність. Ущільнення між люком і цистерною входить у поставку.
2. **Пуск.** Люк відрегульований на заводі. Пружини дихального й аварійного клапанів самостійно не регулювати.

3. **Відкриття.** Вставити ключ у замок, повернути проти годинникової стрілки приблизно на 30°, підняти верхню планку. Натиснути фіксатор у квадратному отворі нижньої планки і підняти один її кінець — відкриється оглядовий люк.
4. **Закриття.** Повернути нижню планку навколо осі до закриття, потім верхню — до притискання і фіксації замком.
5. **Обслуговування.** Періодично оглядати й очищати ущільнювальну поверхню, пружину та інші деталі.

Увага.

1. Аварійний клапан тиску відкривається у дві стадії: спершу скидається внутрішній тиск, і лише потім клапан відкривається повністю. Порядок не порушувати.
2. Невикористані монтажні місця на кришці мають бути заглушені.

Дані наведено за інструкцією виробника Lidun (редакція 2025). Креслення — виробника. Відповідність EN 13317:2002 заявлена виробником в інструкції. Карта стандартів — CEN/TC 296, матеріали ущільнень — Parker ORD 5712.

СТОРІНКА ТОВАРУ

Наведіть камеру — відкриється картка на сайті з актуальною наявністю, фото й супутніми позиціями.
hydraulic.ua/liuk-diametrom-500mm-iz-aliuminiiu-zi-spetsialnym-zamkom-khomutom-dlia-avtotsysterny