Камлок тип F (алюміній)

Серія **5025-00** · камлок тип F · діапазон: 1/2″–6″, ДУ 12–150



ПРИЗНАЧЕННЯ

Ніпель (штекер) камлока типу F із зовнішньою різьбою для швидкороз'ємного з'єднання: угвинчується в патрубок із внутрішньою різьбою. Стикується з типами B, C, D і кришкою DC того самого розміру; з'єднання робиться руками, без інструмента.

ЗАГАЛЬНІ ВІДОМОСТІ

Торгова марка	**HYDROSCAND**
Постачальник	**ТОВ «ГІДРАВЛІК МАСТЕР»**
Стандарт / відповідність	**EN 14420-7 (DIN 2828)**

СЕРЕДОВИЩА І ТЕМПЕРАТУРА

Не допускається	**кислоти, луги, морська вода, аміачні розчини (алюмінієвий корпус)**
Температура: ущільнення CSM	**-40 … +160 °C**
Температура: ущільнення EPDM	**-20 … +130 °C**
Температура: ущільнення FDA	**-20 … +200 °C**
Температура: ущільнення FKM	**-20 … +180 °C**
Температура: ущільнення NBR	**-10 … +80 °C**
Температура: ущільнення PTFE/FKM	**-20 … +180 °C**

КОНСТРУКЦІЯ

Тип	**F - ніпель (штекер) із зовнішньою різьбою**
Матеріал корпусу	**Алюміній**
З'єднання	**Кулачкове, швидкороз'ємне, без інструмента**
Приєднання	**Зовнішня різьба (за карткою)**
Ущільнення	**Кільце лежить у розетці (типи B, C, D) і притискається ніпелем при закритті важелів**

ГАБАРИТНЕ КРЕСЛЕННЯ

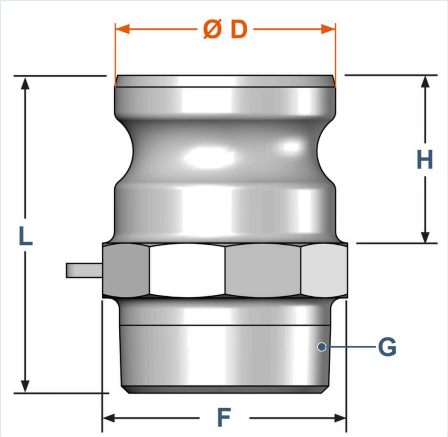

ТИПОРОЗМІРИ СЕРІЇ

Артикул	Розмір	ДУ, мм	Зовнішня різьба	Ø D, мм	H, мм	L, мм	F (під ключ), мм	Маса, кг	Роб. тиск, бар
50250008	1/2″	12	BSPT 1/2″	24,3	26	53	26,6	0,03	10
50250012	3/4″	19	BSPT 3/4″	32,1	26	55	32,4	0,07	17
50250016	1″	25	BSPT 1″	36,7	34,8	67,8	38,5	0,09	17
50250020	1 1/4″	32	BSPT 1 1/4″	45,5	40	78	47	0,12	17
50250024	1 1/2″	40	BSPT 1 1/2″	53,5	41	76	56	0,18	17
50250032	2″	50	BSPT 2″	63	46	83,5	65	0,26	17
50250040	2 1/2″	63	BSPT 2 1/2″	75,8	50	97	80	0,36	10
50250048	3″	75	BSPT 3″	91,5	48	99	95	0,51	9
50250064	4″	100	BSPT 4″	119,5	53,8	105,8	122,5	0,92	7
50250080	5″	125	BSPT 5″	145,2	57	112,5	150	1,34	5
50250096	6″	150	BSPT 6″	176	57,3	120,3	181	1,44	5

Значення тиску наведено за каталогом виробника для відповідного розміру й матеріалу корпусу, у барах. Значення не вираховуються і не підставляються «за типовим».

Розміри L, A, B, H, F, d - орієнтовні (каталог виробника, однакові для всіх матеріалів типу); Ø D - за A-A-59326D.

УМОВИ ПРАВИЛЬНОЇ ЕКСПЛУАТАЦІЇ (УМОВА ГАРАНТІЇ)

1. Робочий тиск не повинен перевищувати значення для відповідного розміру з таблиці, включно з піками тиску в системі; тиск вказано при кімнатній температурі - з нагрівом допустимий тиск знижується.
2. З'єднувати лише деталі одного розміру: штекер (ніпель) входить у розетку того самого розміру. Типи A, E, F і пробка DP - штекери; типи B, C, D і кришка DC - розетки.
3. Алюмінієвий корпус не застосовувати з кислотами, лугами, морською водою й аміачними розчинами.
4. Ущільнювальне кільце - змінна деталь: матеріал кільця добирати за середовищем і температурою (діапазони - у розділі «Середовища і температура»); за пошкодження чи втрати форми - замінити.
5. Вільний ніпель закривати кришкою DC, вільну розетку - пробкою DP того самого розміру.
6. Перед з'єднанням оглянути ущільнювальне кільце й ніпель; не з'єднувати забруднені чи пошкоджені деталі.
7. Перед розбиранням скинути тиск у системі.
8. Приєднувальні різьби й хвостовики підбирати за розміром і типом штуцера чи рукава; рукав закріплювати відповідним хомутом чи обтиском за даними виробника арматури.

ЗБЕРІГАННЯ

Зберігати в сухому місці, закритими від пилу й бруду; ущільнювальні кільця - без прямого сонячного світла й нагрівальних приладів.

ГАРАНТІЯ

Гарантійний термін - 12 місяців з дати поставки за умови дотримання вимог розділу «Умови правильної експлуатації». Гарантія не поширюється на пошкодження, що виникли через порушення цих вимог: перевищення тиску чи температури, несумісне середовище, механічні пошкодження, неправильний монтаж, природний знос ущільнювального кільця.

РЕКВІЗИТИ ПОСТАЧАЛЬНИКА

ТОВ «ГІДРАВЛІК МАСТЕР», ЄДРПОУ 37316467, Київ, просп. Повітряних Сил, 94-Б; +38 (067) 640-11-88; sales@hydraulic.ua; hydraulic.ua

листопад 2026