Камлок тип DC (нержавіюча сталь)

Серія **5026-20** · камлок тип DC · діапазон: 1/2″–6″, ДУ 12–150



ПРИЗНАЧЕННЯ

Кришка камлока типу DC: закриває ніпель типів A, E, F, коли з'єднання не використовується (захист від бруду). Стикується з ніпелями A, E, F того самого розміру; з'єднання робиться руками, без інструмента.

ЗАГАЛЬНІ ВІДОМОСТІ

Торгова марка	**HYDROSCAND**
Постачальник	**ТОВ «ГІДРАВЛІК МАСТЕР»**
Стандарт / відповідність	**EN 14420-7 (DIN 2828)**

СЕРЕДОВИЩА І ТЕМПЕРАТУРА

Температура: ущільнення CSM	**-40 … +160 °C**
Температура: ущільнення EPDM	**-20 … +130 °C**
Температура: ущільнення FDA	**-20 … +200 °C**
Температура: ущільнення FKM	**-20 … +180 °C**
Температура: ущільнення NBR	**-10 … +80 °C**
Температура: ущільнення PTFE/FKM	**-20 … +180 °C**

КОНСТРУКЦІЯ

Тип	**DC - кришка на ніпель**
Матеріал корпусу	**Нержавіюча сталь**
З'єднання	**Кулачкове, швидкороз'ємне, без інструмента**
Приєднання	**Відсутнє (заглушка)**
Ущільнення	**Кільце лежить у розетці (типи B, C, D) і притискається ніпелем при закритті важелів**

ГАБАРИТНЕ КРЕСЛЕННЯ

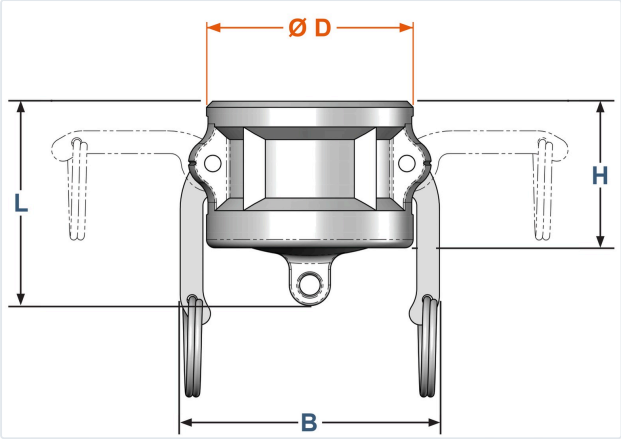

ТИПОРОЗМІРИ СЕРІЇ

Артикул	Розмір	ДУ, мм	Ø D, мм	B, мм	H, мм	L, мм	Номін. тиск, бар
50262008	1/2″	12	25	45	31,5	39,5	10
50262012	3/4″	19	32,4	61,3	33,2	45,2	17
50262016	1″	25	37,2	68,2	39,9	57,4	17
50262020	1 1/4″	32	46	79,7	45,5	63	17
50262024	1 1/2″	40	54	87,4	46	62	17
50262032	2″	50	63,8	97	51,5	69	17
50262040	2 1/2″	63	76,5	109,5	55,5	73	15
50262048	3″	75	92,2	131,8	58	76,5	14
50262064	4″	100	120,2	159,9	59	78	7
50262080	5″	125	146	187,6	60	86	7
50262096	6″	150	176,5	240	62,8	90,8	7

Значення тиску наведено за каталогом виробника для відповідного розміру й матеріалу корпусу, у барах. Значення не вираховуються і не підставляються «за типовим».

Розміри L, A, B, H, F, d - орієнтовні (каталог виробника, однакові для всіх матеріалів типу); Ø D - за A-A-59326D; Ø D для 1/2″ і 5″ - за технічними листами Pathel (одне джерело).

УМОВИ ПРАВИЛЬНОЇ ЕКСПЛУАТАЦІЇ (УМОВА ГАРАНТІЇ)

1. Робочий тиск не повинен перевищувати значення для відповідного розміру з таблиці, включно з піками тиску в системі; тиск вказано при кімнатній температурі - з нагрівом допустимий тиск знижується.
2. З'єднувати лише деталі одного розміру: штекер (ніпель) входить у розетку того самого розміру. Типи A, E, F і пробка DP - штекери; типи B, C, D і кришка DC - розетки.
3. Ущільнювальне кільце - змінна деталь: матеріал кільця добирати за середовищем і температурою (діапазони - у розділі «Середовища і температура»); за пошкодження чи втрати форми - замінити.
4. Вільний ніпель закривати кришкою DC, вільну розетку - пробкою DP того самого розміру.
5. Перед з'єднанням оглянути ущільнювальне кільце й ніпель; не з'єднувати забруднені чи пошкоджені деталі.
6. Перед розбиранням скинути тиск у системі.
7. Приєднувальні різьби й хвостовики підбирати за розміром і типом штуцера чи рукава; рукав закріплювати відповідним хомутом чи обтиском за даними виробника арматури.

ЗБЕРІГАННЯ

Зберігати в сухому місці, закритими від пилу й бруду; ущільнювальні кільця - без прямого сонячного світла й нагрівальних приладів.

ГАРАНТІЯ

Гарантійний термін - 12 місяців з дати поставки за умови дотримання вимог розділу «Умови правильної експлуатації». Гарантія не поширюється на пошкодження, що виникли через порушення цих вимог: перевищення тиску чи температури, несумісне середовище, механічні пошкодження, неправильний монтаж, природний знос ущільнювального кільця.

РЕКВІЗИТИ ПОСТАЧАЛЬНИКА

ТОВ «ГІДРАВЛІК МАСТЕР», ЄДРПОУ 37316467, Київ, просп. Повітряних Сил, 94-Б; +38 (067) 640-11-88; sales@hydraulic.ua; hydraulic.ua

листопад 2026