# Камлок тип C (латунь)

Серія **5022-10** · камлок тип C · діапазон: 1/2″–6″, ДУ 12–150








## ПРИЗНАЧЕННЯ

Розетка камлока типу C з хвостовиком під рукав для швидкороз'ємного з'єднання: рукав надівається на хвостовик і кріпиться хомутом. Стикується з типами A, E, F і пробкою DP того самого розміру; з'єднання робиться руками, без інструмента.

## ЗАГАЛЬНІ ВІДОМОСТІ

| | |
|---|---|
| Торгова марка | **HYDROSCAND** |
| Постачальник | **ТОВ «ГІДРАВЛІК МАСТЕР»** |
| Стандарт / відповідність | **EN 14420-7 (DIN 2828)** |

## СЕРЕДОВИЩА І ТЕМПЕРАТУРА

| | |
|---|---|
| Температура: ущільнення CSM | **-40 … +160 °C** |
| Температура: ущільнення EPDM | **-20 … +130 °C** |
| Температура: ущільнення FDA | **-20 … +200 °C** |
| Температура: ущільнення FKM | **-20 … +180 °C** |
| Температура: ущільнення NBR | **-10 … +80 °C** |
| Температура: ущільнення PTFE/FKM | **-20 … +180 °C** |

## КОНСТРУКЦІЯ

| | |
|---|---|
| Тип | **C - розетка з хвостовиком під рукав** |
| Матеріал корпусу | **Латунь** |
| З'єднання | **Кулачкове, швидкороз'ємне, без інструмента** |
| Приєднання | **Хвостовик під рукав** |
| Ущільнення | **Кільце лежить у розетці (типи B, C, D) і притискається ніпелем при закритті важелів** |

## ГАБАРИТНЕ КРЕСЛЕННЯ

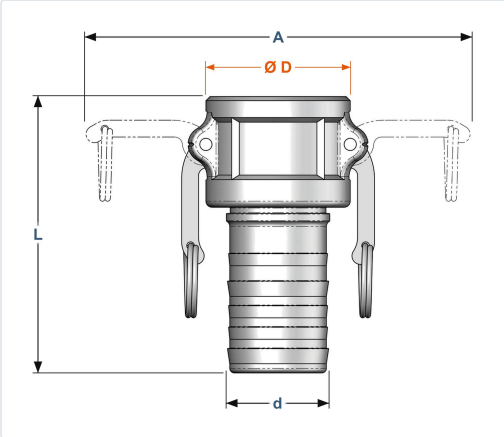


## ТИПОРОЗМІРИ СЕРІЇ

| Артикул | Розмір | ДУ, мм | Під рукав, внутр. Ø, мм | Ø d, мм | Ø D, мм | A, мм | L, мм | Роб. тиск, бар |
|---|---|---|---|---|---|---|---|---|
| 50221008 | 1/2″ | 12 | 13 | 14,2 | 25 | 116 | 65 | 10 |
| 50221012 | 3/4″ | 19 | 19 | 21,5 | 32,4 | 116 | 83 | 17 |
| 50221016 | 1″ | 25 | 25 | 27,4 | 37,2 | 125 | 98 | 17 |
| 50221020 | 1 1/4″ | 32 | 32 | 34,1 | 46 | 181 | 105 | 17 |
| 50221024 | 1 1/2″ | 40 | 38 | 39,6 | 54 | 189 | 107 | 17 |
| 50221032 | 2″ | 50 | 50 | 52,4 | 63,8 | 199 | 122 | 17 |
| 50221040 | 2 1/2″ | 63 | 63 | 66,6 | 76,5 | 210 | 135 | 10 |
| 50221048 | 3″ | 75 | 75 | 77,8 | 92,2 | 254 | 161 | 9 |
| 50221064 | 4″ | 100 | 100 | 103,2 | 120,2 | 282 | 167 | 7 |
| 50221080 | 5″ | 125 | 125 | 129 | 146 | 307 | 189 | 5 |
| 50221096 | 6″ | 150 | 150 | 154 | 176,5 | 409 | 214 | 5 |

Значення тиску наведено за каталогом виробника для відповідного розміру й матеріалу корпусу, у барах. Значення не вираховуються і не підставляються «за типовим».

Розміри L, A, B, H, F, d - орієнтовні (каталог виробника, однакові для всіх матеріалів типу); Ø D - за A-A-59326D; Ø D для 1/2″ і 5″ - за технічними листами Pathel (одне джерело).

## УМОВИ ПРАВИЛЬНОЇ ЕКСПЛУАТАЦІЇ (УМОВА ГАРАНТІЇ)

1. Робочий тиск не повинен перевищувати значення для відповідного розміру з таблиці, включно з піками тиску в системі; тиск вказано при кімнатній температурі - з нагрівом допустимий тиск знижується.
2. З'єднувати лише деталі одного розміру: штекер (ніпель) входить у розетку того самого розміру. Типи A, E, F і пробка DP - штекери; типи B, C, D і кришка DC - розетки.
3. Ущільнювальне кільце - змінна деталь: матеріал кільця добирати за середовищем і температурою (діапазони - у розділі «Середовища і температура»); за пошкодження чи втрати форми - замінити.
4. Вільний ніпель закривати кришкою DC, вільну розетку - пробкою DP того самого розміру.
5. Перед з'єднанням оглянути ущільнювальне кільце й ніпель; не з'єднувати забруднені чи пошкоджені деталі.
6. Перед розбиранням скинути тиск у системі.
7. Приєднувальні різьби й хвостовики підбирати за розміром і типом штуцера чи рукава; рукав закріплювати відповідним хомутом чи обтиском за даними виробника арматури.

## ЗБЕРІГАННЯ

Зберігати в сухому місці, закритими від пилу й бруду; ущільнювальні кільця - без прямого сонячного світла й нагрівальних приладів.

## ГАРАНТІЯ

Гарантійний термін - 12 місяців з дати поставки за умови дотримання вимог розділу «Умови правильної експлуатації». Гарантія не поширюється на пошкодження, що виникли через порушення цих вимог: перевищення тиску чи температури, несумісне середовище, механічні пошкодження, неправильний монтаж, природний знос ущільнювального кільця.

## РЕКВІЗИТИ ПОСТАЧАЛЬНИКА

ТОВ «ГІДРАВЛІК МАСТЕР», ЄДРПОУ 37316467, Київ, просп. Повітряних Сил, 94-Б; +38 (067) 640-11-88; sales@hydraulic.ua; hydraulic.ua

листопад 2026