Камлок тип B (поліпропілен)

Серія **5021-30** · камлок тип B · діапазон: 1/2″–6″, ДУ 12–150



ПРИЗНАЧЕННЯ

Розетка камлока типу B із зовнішньою різьбою для швидкороз'ємного з'єднання: угвинчується в патрубок із внутрішньою різьбою. Стикується з типами A, E, F і пробкою DP того самого розміру; з'єднання робиться руками, без інструмента.

ЗАГАЛЬНІ ВІДОМОСТІ

Торгова марка	**HYDROSCAND**
Постачальник	**ТОВ «ГІДРАВЛІК МАСТЕР»**
Стандарт / відповідність	**кулачки за EN 14420-7 (DIN 2828); поліпропілен як матеріал корпусу стандартом не нормований**

СЕРЕДОВИЩА І ТЕМПЕРАТУРА

Температура: ущільнення CSM	**-40 … +160 °C**
Температура: ущільнення EPDM	**-20 … +130 °C**
Температура: ущільнення FDA	**-20 … +200 °C**
Температура: ущільнення FKM	**-20 … +180 °C**
Температура: ущільнення NBR	**-10 … +80 °C**
Температура: ущільнення PTFE/FKM	**-20 … +180 °C**

КОНСТРУКЦІЯ

Тип	**B - розетка із зовнішньою різьбою**
Матеріал корпусу	**Поліпропілен**
З'єднання	**Кулачкове, швидкороз'ємне, без інструмента**
Приєднання	**Зовнішня різьба (за карткою)**
Ущільнення	**Кільце лежить у розетці (типи B, C, D) і притискається ніпелем при закритті важелів**

ГАБАРИТНЕ КРЕСЛЕННЯ

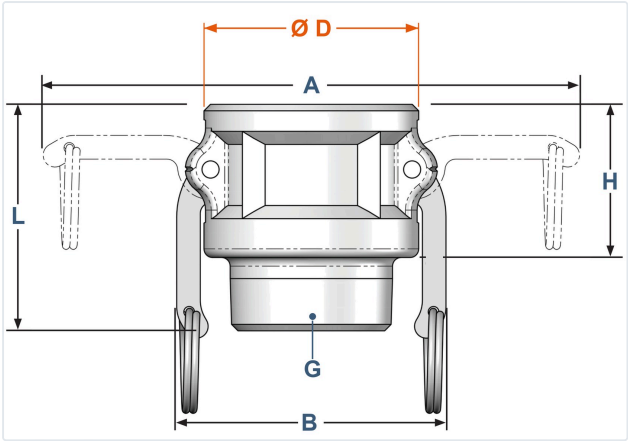

ТИПОРОЗМІРИ СЕРІЇ

Артикул	Розмір	ДУ, мм	Зовнішня різьба	Ø D, мм	A, мм	B, мм	H, мм	L, мм	Роб. тиск, бар
50213008	1/2″	12	BSPT 1/2″	25	116	54	32	52	4
50213012	3/4″	19	BSPT 3/4″	32,4	116	54	32	52	4
50213016	1″	25	BSPT 1″	37,2	125	61	41	63	4
50213020	1 1/4″	32	BSPT 1 1/4″	46	181	83	46	71	4
50213024	1 1/2″	40	BSPT 1 1/2″	54	189	91	46	69	4
50213032	2″	50	BSPT 2″	63,8	199	101	52	78	4
50213048	3″	75	BSPT 3″	92,2	254	138	58	90	4
50213064	4″	100	BSPT 4″	120,2	282	166	59	98	4
50213080	5″	125	BSPT 5″	146	307	191	63	106	4
50213096	6″	150	BSPT 6″	176,5	409	255	73	116	4

Значення тиску наведено за каталогом виробника для відповідного розміру й матеріалу корпусу, у барах. Значення не вираховуються і не підставляються «за типовим».
Розміри L, A, B, H, F, d - орієнтовні (каталог виробника, однакові для всіх матеріалів типу); Ø D - за A-A-59326D; Ø D для 1/2″ і 5″ - за технічними листами Pathel (одне джерело).

УМОВИ ПРАВИЛЬНОЇ ЕКСПЛУАТАЦІЇ (УМОВА ГАРАНТІЇ)

1. Робочий тиск не повинен перевищувати значення для відповідного розміру з таблиці, включно з піками тиску в системі; тиск вказано при кімнатній температурі - з нагрівом допустимий тиск знижується.
2. З'єднувати лише деталі одного розміру: штекер (ніпель) входить у розетку того самого розміру. Типи A, E, F і пробка DP - штекери; типи B, C, D і кришка DC - розетки.
3. Ущільнювальне кільце - змінна деталь: матеріал кільця добирати за середовищем і температурою (діапазони - у розділі «Середовища і температура»); за пошкодження чи втрати форми - замінити.
4. Вільний ніпель закривати кришкою DC, вільну розетку - пробкою DP того самого розміру.
5. Перед з'єднанням оглянути ущільнювальне кільце й ніпель; не з'єднувати забруднені чи пошкоджені деталі.
6. Перед розбиранням скинути тиск у системі.
7. Приєднувальні різьби й хвостовики підбирати за розміром і типом штуцера чи рукава; рукав закріплювати відповідним хомутом чи обтиском за даними виробника арматури.

ЗБЕРІГАННЯ

Зберігати в сухому місці, закритими від пилу й бруду; ущільнювальні кільця - без прямого сонячного світла й нагрівальних приладів.

ГАРАНТІЯ

Гарантійний термін - 12 місяців з дати поставки за умови дотримання вимог розділу «Умови правильної експлуатації». Гарантія не поширюється на пошкодження, що виникли через порушення цих вимог: перевищення тиску чи температури, несумісне середовище, механічні пошкодження, неправильний монтаж, природний знос ущільнювального кільця.

РЕКВІЗИТИ ПОСТАЧАЛЬНИКА

ТОВ «ГІДРАВЛІК МАСТЕР», ЄДРПОУ 37316467, Київ, просп. Повітряних Сил, 94-Б; +38 (067) 640-11-88; sales@hydraulic.ua; hydraulic.ua

листопад 2026